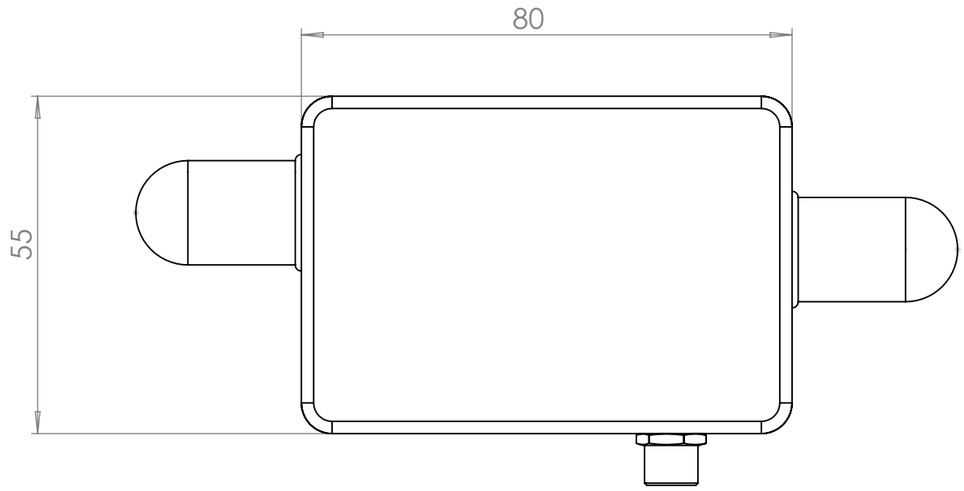

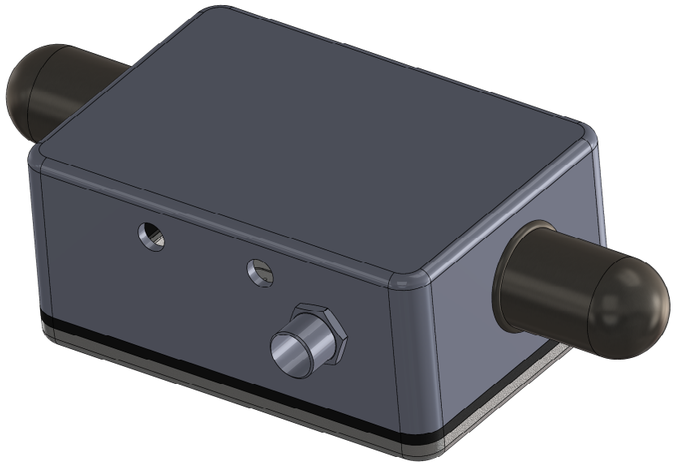

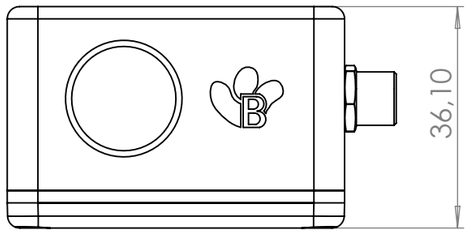

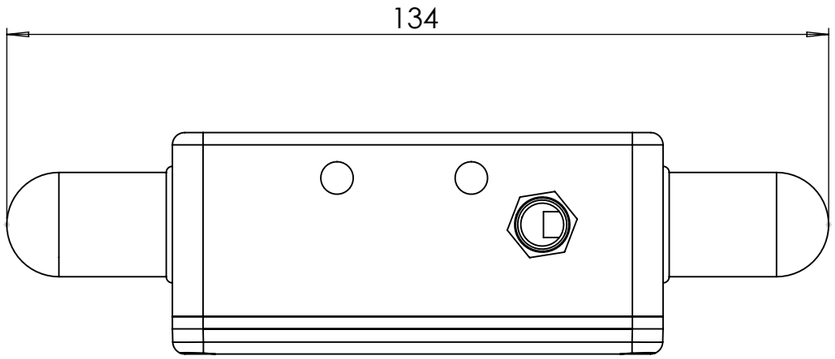

SAUF INDICATION CONTRAIRE: LES COTES SONT EN MILLIMETRES ETAT DE SURFACE: TOLERANCES: LINEAIRES: ANGULAIRES:	FINITION:				CASSER LES ANGLES VIFS	NE PAS CHANGER L'ECHELLE	REVISION
	NOM	SIGNATURE	DATE			TITRE:	
AUTEUR						BeanDevice® 2.4GHz AX-3D / AX-3DS / HI-INC / INC	
VERIF.							
APPR.							
FAB.							
QUAL.				MATERIAU:		No. DE PLAN	A3
				MASSE:		ECHELLE:1:1	FEUILLE 1 SUR 1